クーン　サイド排出マニュアスプレッダー

スリンガー／スリンガーコマーシャル
SL/SLC 100 series

SL 110　SL 114　SL 118　SL 124　SLC 126　SLC 132　SLC 141　SLC 150

MFM　エム･エス･ケー農業機械株式会社

サイド排出マニュアスプレッダー SL/SLC 100

汎用性に優れ、高い効率性と信頼性のマニュアスプレッダー

ニーズを満たす汎用性

多種多様な資材を散布できるマニュアスプレッダーをお探しであれば、スリンガー・スリンガーコマーシャルこそがニーズを満たす 1 台となります。クーンが特許を持つ独自のツインオーガー設計とボディ構造により、市場にある他のマニュアスプレッダーの中でより多くの種類の資材に対応可能な汎用性の高いマニュアスプレッダーです。

素早く、均一で一定した散布

開口部の広い排出ドアが効率性を最大限に高めながら、資材を素早く排出します。新しくなった排出口の設計により、より一定で均一な散布調整が可能になり、本機の寿命も長くなります。オプションの計量システムを使用する事で資材の適切な散布量を把握できます。

頑丈で信頼性の高い構造

ヘビーデューティー仕様のボディと駆動システムが信頼性を最大限に高めます。スリンガースプレッダー SL/SLC シリーズは信頼性の高いサービスと長寿命を兼ね備えたマニュアスプレッダーとして広く知られています。より多くのメリットを兼ね備えた本機により、費用対効果の高さをご体感ください。

スリンガースプレッダー SL/SLC 100 series

型　式	平積み時容量（㎥）	装着ハンマー本数
SL110	3.8	12
SL114	5.3	15
SL118	6.8	15
SL124	9.1	15
SLC126	9.9	18
SLC132	12.3	18
SLC141	15.5	18
SLC150	19.0	18

スリンガー／スリンガーコマーシャル
スプレッダー

広範囲に亘る資材を散布できるスプレッダー

ブリッジ現象の抑制

既に市場で高い性能を証明済みのツインオーガー設計は資材のブリッジ現象を防ぎます。2 本のオーガーが同時に回転し、困難な作業条件でもロワオーガーは資材を前方へ、アッパーオーガーは資材を後方へ一定に混ぜ合わせながら資材を流動させます。

排出口まで一定した資材の流れ

傾斜角度のあるボディー側面はスムーズな資材の流れを確実にし、排出口のある左側オーガーへと連続的に流動させます。独自のオーガー設計による連続動作は、スイングハンマーに一定の流れで資材を供給します。

多目的スプレッダー

全面溶接型 V 型タンク構造が水分量の多い、または乾燥した資材どちらにも対応します。粘質堆肥から半固形砂、おがくず、ウッドチップ、コンポストマニュア、麦稈まで、オペレーションに合わせた資材の散布が可能です。

※図はスリンガーシリーズです。

スリンガーシリーズの設計

- 高い位置に装着されたアッパーオーガーが積載レベルを一定に保ちます。
- ロワオーガーが資材を連続的に前方へと流動させ、排出口に送り出します。

サイド排出マニュアスプレッダー SL 110 SL 114 SL 118 SL 124

新たなレベルへ：性能と信頼性

SL100 シリーズスリンガーマニュアスプレッダーは新たな設計により素早い排出と散布を可能にします。SL114 の排出ドアサイズを広く、すべてのモデルでハンマー底面とドアの隙間調整を完全に行えます。新たなハンマーは耐摩耗性で長寿命。破砕性が高く均質な散布を行います。

SL118・124 の再設計されたチェーンドライブには上下のオーガーそれぞれがシェアボルトで保護され少ないメンテナンスで長寿命になっています。独自のツインオーガー設計はブリッジ現象を少なく非常にスムーズな資材の流れを提供します。

SL 114 モデル：排出容量を増加

SL 114 と SL 118 モデルは 15 本の排出ハンマーによりあらゆる種類の資材を幅広く素早く効率よく排出します。SL 114 の排出性能は過去のモデルと比較し排出容量が 25%向上しました。幅広いハンマーが積極的かつ効率よく資材を破砕し、一定かつ均質な散布パターンを形成します。

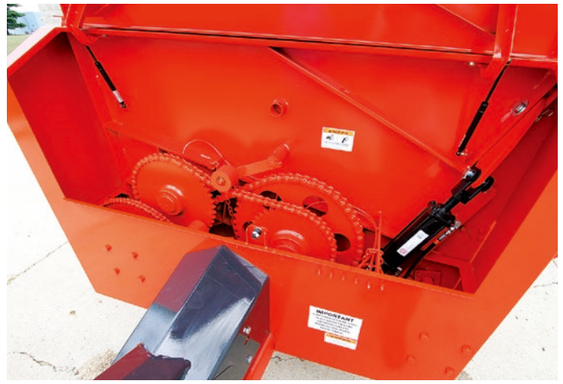

シンプルなフロントドライブ

SL 110 と SL 114 モデルはシンプルで信頼性の高いフロントドライブを特長としています。手の届きやすい高さに開くフロント部分に駆動コンポーネントを集約しサービス・メンテナンスが簡単に行えます。

簡単なアクセス

手の届きやすい高さにある駆動システムはオイルバス式で、ラッチハンドル一本で開閉可能。駆動部分の確認は簡単かつメンテナンスが必要な際に接近しやすい構造です。ガスシリンダーがカバーを開けたままの状態を保持し、広い開口部によりサービスも容易に行えます。

衝撃を吸収する側面ラバー

SL 118 と SL 124 モデルに装着されるスプラッシュガードに改良が加わり横部分にはスチール製、前後両側にラバー製材質を採用しました。搬送時のスラリー状のマニュアのこぼれを防ぎ、積込み時バケットの先端が衝突してしまった際の衝撃を吸収できるよう設計されました。

溶接された搬送パドル

左右オーガーの端に溶接された搬送パドルがオーガー間と排出ドアまで効率よく資材を流動させます。結果、他のマニュアスプレッダーでは発揮できない資材の均質な散布を行えます。

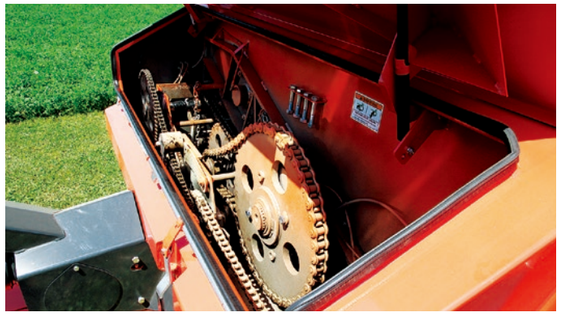

完全密閉されたフロントオイルバス

駆動システムは潤滑オイルが満たされた密閉ギヤボックス内に収められており、ヘビーデューティーローラーチェーンはスプリング式自動テンションにより、常に適正なテンションが掛けられており長寿命を得られます。ドライブシャフトとスプロケットはスプライン加工されているので強度が高くサービスも行いやすくなっています。

改善された排出ドア

SL 118 と SL 124 モデルのドアは強化され、密閉性が高まりました。更に排出ドアのリンケージがボールピボットリンケージへと改良されました。リンケージはフロントギヤボックスから離れた位置にあり、オイルやホコリ等の汚れを軽減します。

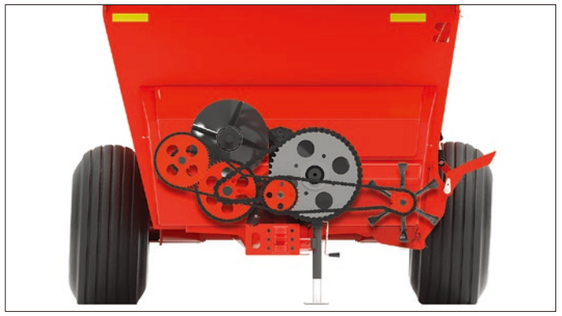

新たに設計されたオーガーのシェア保護機構

旧モデル 8100 シリーズに改良が加わり、SL 118 と SL 124 の左右オーガーに異物混入から本機を守るためのシェアボルト保護機構が備わりました。SLC 100 コマーシャルモデルに類似した設計で左側オーガーのシェアボルトをフロントオイルバス位置に、右側オーガーのシェアボルトを本機後方に装着しています。

リアカバーとチェーンの改良

リアに装着された駆動チェーンが旧式モデルから 120 チェーンへと更新されました。また、カバーも改良され外見も良くなりました。

サイド排出マニュアスプレッダー SLC 126 SLC 132 SLC 141 SLC 150

一定の散布パターンによる素早い排出

幅の広い18本の排出ハンマー

SLC 100 シリーズのすべてのモデルに 18 本の排出ハンマーが装着されており、あらゆる資材を素早く効率よく排出します。SLC126・132 は 15 本ハンマー装着モデルと比較し 20%排出容量が増加し強力なハンマーが資材を叩き幅広く、均一かつ一定の散布パターンを形成します。

強化されたハンマー構造

特許申請中

磨耗の多いハンマー下部のエッジ部分を耐磨耗構造にする事で長寿命を実現します。加えて、新たにハンマー直下の底板を完全調整可能にした事で磨耗を軽減し、ハンマーの寿命を更に長くします。ナイロンブッシングとワッシャーによりボルト、ハンマー、そしてハンマー端部分の早期磨耗を軽減します。

排出部分の正確なコントロール

クーン特許機構

油圧調整式デフレクターにより散布作業中トラクター内部から散布幅を容易に変更・調整可能です。これにより散布量や散布幅の正確なコントロールができます。デフレクターは作業終了後、下側に収納可能です。収納時排出部分が覆われるので、搬送時に中の資材がこぼれ落ちるのを防止します。

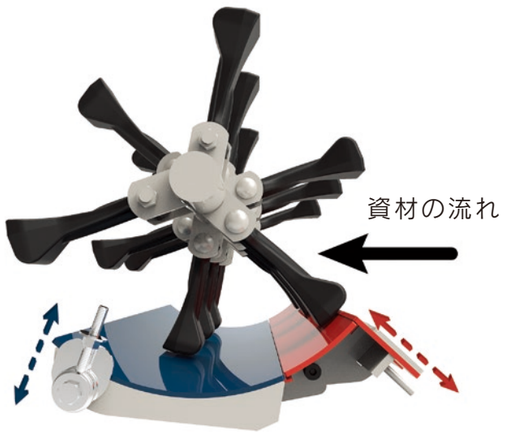

調整可能なハンマー底面とドアの下枠

特許申請中

新たな 2 ピース構造のハンマー底面（青部分）とドアの下枠（赤部分）設計によりハンマーとの間隔が完全に調整する事ができます。正確な間隔調整によりハンマー性能を最大限に高め、安定した資材の流れと均一な散布パターンを形成します。ドアの下枠は簡単に脱着でき、メンテナンスもしやすいシンプルな構造です。

確実な調整

ハンマー底面（排出前方）とドアの下枠（排出後方）はそれぞれ別々に調整が可能で、排出部分の半径を適切な間隔に維持できます。これにより資材は、より効率よくハンマーの表面に運ばれ、ハンマーの磨耗を軽減し低所要馬力での作業が行えます。

頑丈で最少限のメンテナンスによる駆動システム

信頼性が高く長寿命構造

高耐久性ヘビーデューティー仕様の駆動システムはメンテナンスを最小限に抑え、長期に亘り信頼性の高い作業を提供します。これまでリアに配置されていたチェーンとスプロケットがなくなり、駆動システム全体がオイルバス式のフロントへと移設され、チェーン、ベアリング、スプロケットは常時潤滑されています。

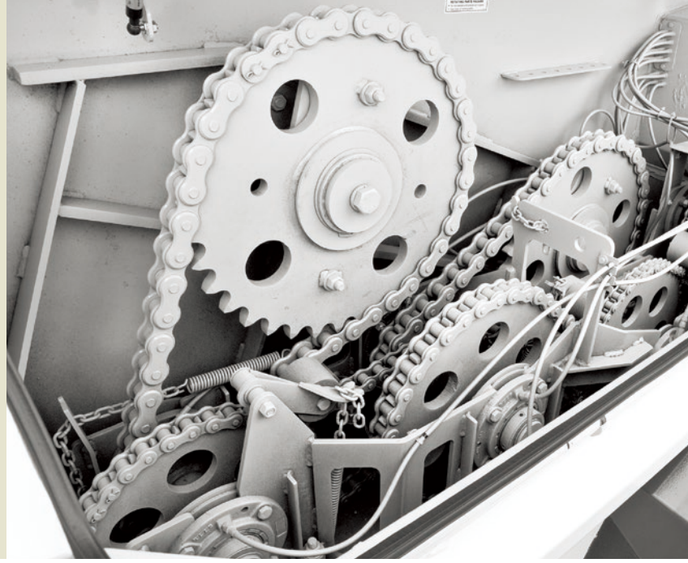

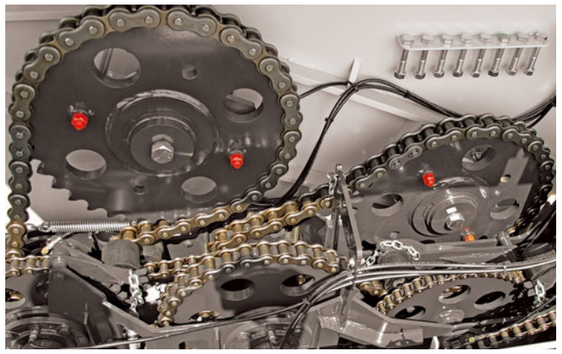

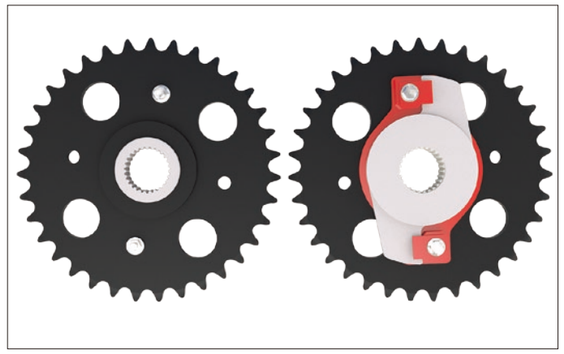

上下独立式のオーガー保護構造

上下オーガーはそれぞれがシェアボルト保護された新たな駆動システムです。オイルバス内部のアクセスしやすい位置にシェアボルトが配置されています。これによりチェーン、スプロケット、ベアリング、シャフトは負荷や異物から効率よく保護されます。

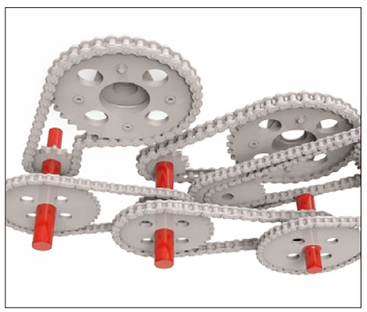

完全溶接型のスプロケットとシャフト

3 本のメインドライブシャフトとスプロケットが完全溶接されており脱着可能です。サービスも容易になりメンテナンス時もボルトやナットによる脱着が不要です。

容易なアクセス

ラッチハンドル 1 本で簡単に開閉可能なオイルバス式駆動システムは、メンテナンスが必要な時に簡単にアクセスでき、目視確認が可能です。ガスダンパーによりカバーを開けたまま保持でき、ワイドな開口部により日常点検も容易に行えます。

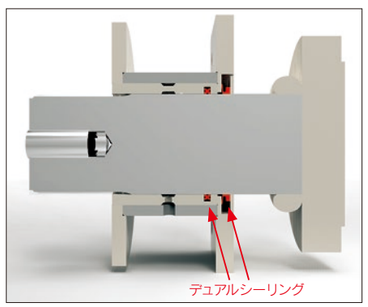

デュアルシーリングベアリング

新しいデュアルシーリングオーガーベアリングが、スプレッダータンク内部からの液漏れや駆動システムへの障害を防ぎます。
これらのシールにより液状マニュアや、その他の腐食性のあるマニュアがベアリングへの侵入やオイルバスタンクへの混入を防ぎます。

ニーズにマッチする標準装備

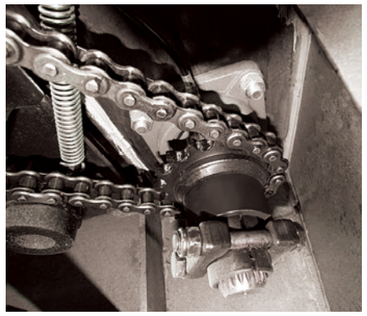

ハンマーシャフトの オーバーランクラッチ

PTO が停止した時でもハンマーシャフトはオーバーランクラッチにより自由に可動します。これにより PTO とスプレッダーへのショックや、駆動システムの磨耗を軽減し、長寿命を実現します。

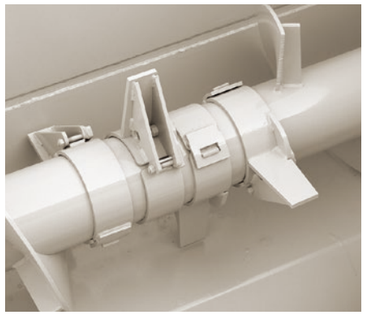

シェア保護構造

両側のオーガーの搬送パドルには改良が加えられたシェアボルトによる保護構造になっています。アッパーオーガーの搬送パドルが資材をロワオーガーへと流動させます。ロワオーガーパドルは資材を排出口へと送り出します。パドル交換が必要な時は、容易に脱着が行えます。

衝撃吸収付きのスプラッシュガード

SLC 100 シリーズには改良されたスプラッシュガードが標準装備され、頑丈なフロントスチールパネルとラバー製のサイドパネルにより設計されています。この新しいスプラッシュガードがスラリー形状のマニュアが搬送時にこぼれ落ちるのを防ぎ、バケットの端が本機に衝突した時、衝撃を吸収します。

頑丈なシャーシ

非常に頑丈に設計されている下部構造は例えば砂を多く含むマニュアなど最も困難な作業条件下でも信頼性の高い作業性能が発揮できる様、頑丈な構造になっています。

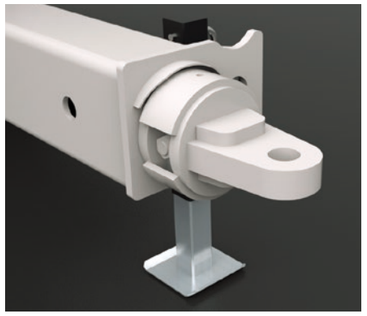

ヒッチの選択

SLC 100 シリーズすべてのモデルにスペードヒッチを標準装備。

集中注油ポイント

集中注油ポイントがフロント、リアにあり注油作業を安全かつ素早く行う事ができます。

オペレーションに合わせたカスタマイズ

オプション装備

計量システム（SLC 100 シリーズ）

散布情報を正確に把握するために計量システムを全モデルに選択可能。最新のテクノロジーを備えた計量システムがマニュア管理や情報の記録を可能にします。ロードセルは各ホイルスピンドルとヒッチの計 5 箇所に装備されます。

油圧ディスクブレーキ（SLC 100 シリーズ）

SLC126・132・SLC141 にはオプション（SLC150 には標準）で油圧ディスクブレーキの選択が可能です。
油圧ディスクブレーキにより積載量が多い時でも安定した制動が得られます。

油圧ディスクブレーキ：

SLC126
SLC100-HYDRB-4
（タイヤサイズ： 385/65R22.5 22.5X11.25）
SLC100-HYDRB-5
（タイヤサイズ： 500/60R22.5 22.5X13.5）

SLC132
SLC100-HYDRB-2
（タイヤサイズ： 385/65R22.5 22.5X11.25）
SLC100-HYDRB-3
（タイヤサイズ： 500/60R22.5 22.5X13.5）

SLC141
SLC100-HYDRB-1
（タイヤサイズ： 23.1X26 [標準タイヤ]）

油圧リッド（SLC 132/141/150 にオプション）

スラリー状の資材の運搬時、油圧式開閉可能なリッドを使用する事で、タンクを密閉できます。半液状資材が搬送時のこぼれを防止します。

（発注時、開口方向および通気口位置をご指定下さい。）
（SLC126 には選択不可）

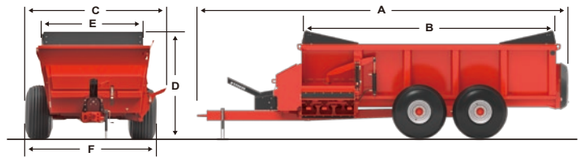

■仕様諸元表

販売型式名	SL 110	SL 114	SL 118	SL 124
A—全長（cm）	551	612	711	
B—ホッパー全長（cm）	366	427	488	
C—ホッパー内幅（cm）	152	170	190	211
D—全高（cm）[1]				
—装着タイヤ[1]	16.5L × 16.1	19L × 16.1	16.5L × 16.1	19L × 16.1
—スプレッダー全高（cm）[1]	150	160	180	203
—スプラッシュガード装着時（cm）[1]	173	183	206	229
—リッド装着時（cm）[2]	—			
E—全幅（cm）[1]	249	272	251	269
F—全幅（cm）[1]	211	246	251	269
機体重量（kg）[3]	1,905	2,449	3,719	3,992
最大積載量（kg）	4,082	5.443	8,165	10,866
容量				
—平積み時（㎥）	3.8	5.3	6.8	9.0
オーガー				
—直径（cm）	51/36	51/46	51/51	
—フライト厚（cm）	1			
—チューブ径上 / 下（cm）	21.9/14.3		16.8/16.8	
—駆動シャフト径（cm）	8.89/7.62			
—パドル	—			
駆動部				
—PTO回転（rpm）	540		540（広角 PTO シャフト）	1,000（広角 PTO シャフト）
—PTOクラッチ	トルククラッチ			
—ローラーチェーン - オーガー	60-80-100	60-100-100	60-80-120-120	
—ローラーチェーン - 排出	60H		80	
—フロント密閉オイルバス	—		◆	
排出ハンマー				
—ハンマー（rpm）	810		840	
—ハンマーシャフト径（cm）	5		6.35	
—ハンマースイング径（cm）	50.8			
—ハンマー装着本数	12	15		
ボックス構造—厚さ				
—ホッパー底面（cm）	3.67		6.3	
—フロントパネル（cm）	2.59		3.67	
—リアパネル / サイドパネル（cm）	2.59			
—ドア開口サイズ（cm）	45.7 × 76.2	45.7 × 99.0	45.7 × 99.0	
アクスル	シングル	シングル	タンデム	
スピンドル径（cm）	6.35	7.62	6.35	7.62
ハブ	8 ボルト			
灯火装置	◆			
トラクターPTO所要馬力（HP）[4]	60	90	100	120

◆ 標準装備　—該当なし
[1] 高さと幅は装着されるタイヤにより変動します。
[2] SL110 シリーズにリッドは装着できません。
[3] 本体に一般的な装備が装着されている時のサイズです。
[4] 資材により所要馬力は変動します。適切なトラクターサイズに関しては取扱説明書を参照ください。

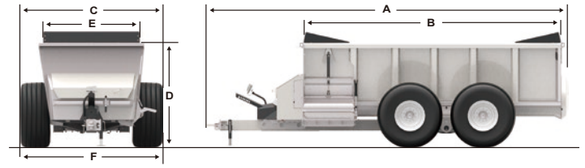

■仕様諸元表

販売型式名	SLC126	SLC 132	SLC 141	SLC 150
A—全長（cm）	714	734	856	
B—ホッパー全長（cm）	505	488	610	
C—ホッパー内部幅（cm）	211	229		244
D—全高（cm）[1]				
—装着タイヤ[1]	21.5 × 16.1		23.1 × 26	30.5L × 32
—スプレッダー全高（cm）[1]	206	234	239	262
—スプラッシュガード装着時（cm）[1]	231	259	264	287
—リッド装着時（cm）[1]	◇（267）	◇（295）	◇（325）	◇（323）
E—全幅（cm）[1]	272	305	345	353
F—全幅（cm）[1]	272	290	345	353
機体重量（kg）[2]	4,309	5,443	7,484	9,300
最大積載量（kg）	11,793	14,515	18,597	22,680
容量				
—平積み時（㎥）	9.9	12.3	15.5	19.0
オーガー				
—直径（cm）	51.0	61.0		
—フライト厚（cm）	1			
—チューブ径（cm）	16.8	22.0		
—駆動シャフト径（cm）	7.6	8.9		
—シェアパドル	◆			
駆動部				
—PTO回転（rpm）	1,000（広角 PTO シャフト）			
—PTOクラッチ	トルククラッチ			
—ローラーチェーン - オーガー	80-80-100-120	80-80-120-140		
—ローラーチェーン - 排出	80			
—フロント密閉オイルバス	◆			
排出ハンマー				
—ハンマー（rpm）	833			694
—ハンマーシャフト径（cm）	6.35			7.62
—ハンマースイング径（cm）	50.8			61.0
—ハンマー装着本数	18			
ボックス構造—厚さ				
—ホッパー底面（cm）	0.64			
—フロントパネル（cm）	3.67	0.64		
—リアパネル / サイドパネル（cm）	3.67/2.59	3.67/3.67		
—ドア開口サイズ（cm）		45.7 × 119.4		55.9 × 119.4
アクスル	タンデム			
スピンドル径（cm）	7.62	8.37	11.43	12.7
ハブ	HD-8 ボルト	HD-10 ボルト		XHD-10 ボルト
灯火装置	◆			
トラクターPTO所要馬力（HP）[3]	130	150	180	225

◆ 標準装備　◇ オプション
[1] 高さと幅は装着されるタイヤにより変動します。
[2] 本体に一般的な装備が装着されている時のサイズです。
[3] 資材により所要馬力は変動します。適切なトラクターサイズに関しては取扱説明書を参照ください。

※本カタログ内の仕様・装備品は絶え間ない技術改良により予告なく変更する事があります。
※本カタログは全世界に向けて発行されているものを使用しているため、国内向けの仕様、
　数値、標準仕様、オプション品については弊社支社・営業所へお問合せください。
※いくつかの安全ガード、保安部品は撮影のため外されている事がありますのでご了承ください。

エム・エス・ケー農業機械株式会社

本　　社　〒061-1405 北海道恵庭市戸磯 193 番地 8　☎ 0123-33-3100

道央 ☎ 0123-82-1000	東部 ☎ 0156-22-2411	中標津 ☎ 0153-72-2608	茨城 ☎ 0298-23-3424	新潟 ☎ 025-239-5070	熊本 ☎ 096-292-0115
倶知安 ☎ 0136-23-2232	南部 ☎ 01558-6-3639	標茶 ☎ 015-485-2972	栃木 ☎ 0287-63-8435	名古屋 ☎ 0566-99-7200	球磨 ☎ 0966-38-3671
八雲 ☎ 0137-64-3121	北部 ☎ 0155-62-2455	青森 ☎ 0176-27-3106	西関東 ☎ 0279-30-5581	羽島 ☎ 0584-65-0180	宮崎 ☎ 0986-38-2448
富川 ☎ 01456-2-2831	中部 ☎ 0155-62-2455	岩手 ☎ 0195-70-2900	千葉 ☎ 043-445-3621	津山 ☎ 0868-28-7720	鹿児島 ☎ 099-294-3030
士別 ☎ 0165-29-8130	美幌 ☎ 0152-73-1121	仙台 ☎ 022-344-3181	長野 ☎ 0267-91-2121	三次 ☎ 0824-63-5229	大隅 ☎ 0994-62-4088
富良野 ☎ 0167-39-2260	斜里 ☎ 0152-23-3813	山形 ☎ 0237-48-1385	松本 ☎ 0263-58-0702	九州北 ☎ 0952-51-2488	
豊富 ☎ 0162-82-1235	紋別 ☎ 01586-5-3855	福島 ☎ 024-963-2236	富士宮 ☎ 0544-28-5058	大分 ☎ 097-588-1491	

ホームページ　http://www.mskfm.co.jp/

A945A - 2009　1000I